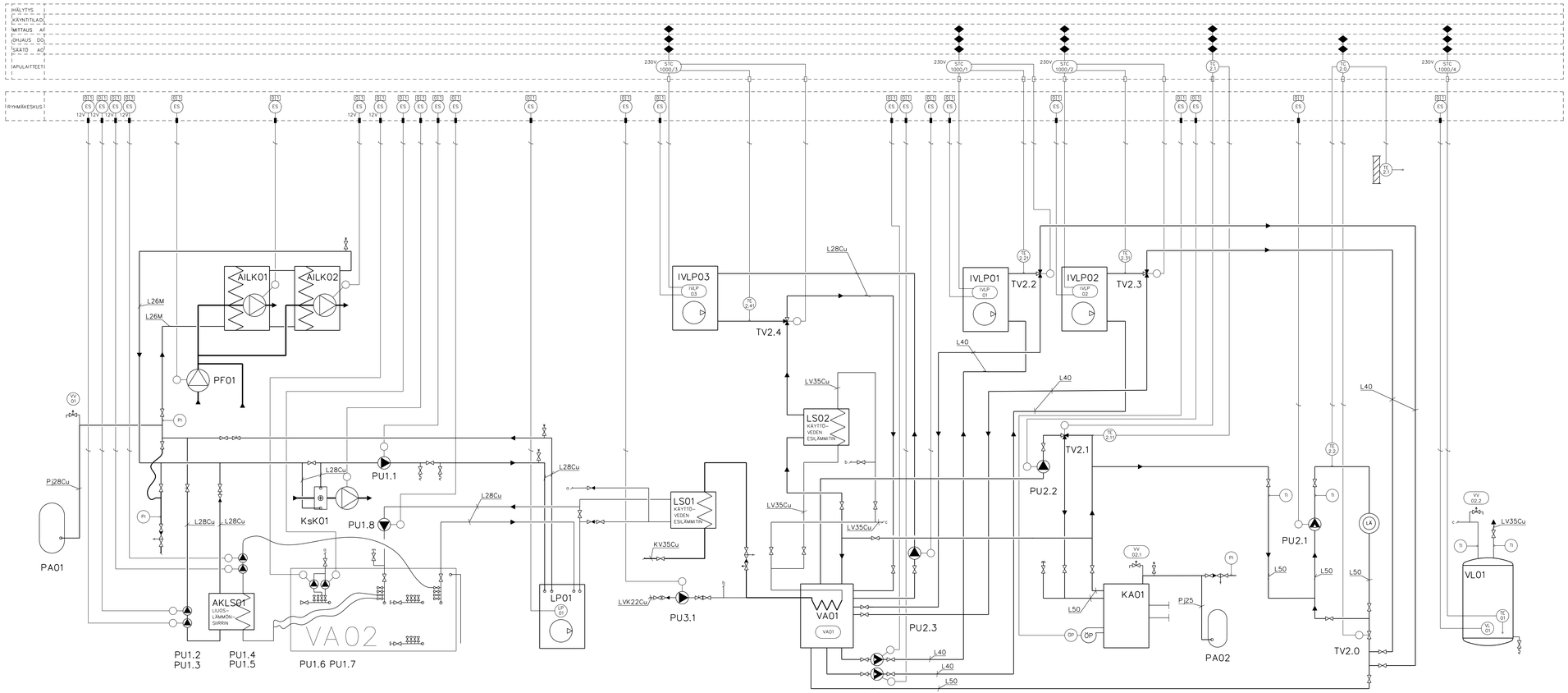

LAITETUNNUS	NIMITYS	VAIKUTUSALUE	SIJAINTI	TEKNISET ARVOT	NYKY-NEN	HANKKU/ ASENTAA	HUOM.
PF01	POISTOILMAPUHALLIN	AILK-1	LJKH	KANAVAPUHALLIN KM100			
TC-2.0	LÄMPÖTILASÄÄDIN	LÄMMITYSVERKOSTO	LJKH	DANFOSS ANALOG.SÄÄDIN			
TV2.0	2-TIEMOOTTORIVENTTILI	LÄMMITYSVERKOSTO	LJKH	DANFOSS DN32			
TE-2.1	ULKOLÄMPÖTILA-ANTURI	LÄMMITYSVERKOSTO	ULKONA				
TE-2.2	MENOVESIANTURI	LÄMMITYSVERKOSTO	PUTKESSA				
TC-2.1	LÄMPÖTILASÄÄDIN	LÄMMITYSVERKOSTO	LJKH				
TV2.1	3-TIEMOOTTORIVENTTILI	LÄMMITYSVERKOSTO		3-TIESÄÄTÖVENTTILI ESBE DN32			
TE-2.11	MENOVESIANTURI	LÄMMITYSVERKOSTO	PUTKESSA				
STC-1000/1	LÄMPÖTILASÄÄDIN	LÄMMITYSVERKOSTO	LJKH				
TV2.2	3-TIEMOOTTORIVENTTILI	LÄMMITYSVERKOSTO	LJKH	3-TIEJAKOVENTTILI ESBE VZC 263 kvs:6.3			
TE-2.21	LÄMPÖTILA-ANTURI	LÄMMITYSVERKOSTO	PUTKESSA	PUTKESSA, ASETUSARVO +45°... +50°C			
STC-1000/2	LÄMPÖTILASÄÄDIN	LÄMMITYSVERKOSTO	LJKH				
TV2.3	3-TIEMOOTTORIVENTTILI	LÄMMITYSVERKOSTO	LJKH	3-TIEJAKOVENTTILI ESBE VZC 263 kvs:6.3			
TE-2.31	LÄMPÖTILA-ANTURI	LÄMMITYSVERKOSTO	PUTKESSA	PUTKESSA, ASETUSARVO +45°... +50°C			
STC-1000/3	LÄMPÖTILASÄÄDIN	LÄMMINKÄYTTÖVERK.	LJKH				
TV2.4	3-TIEVENTTILI	LÄMMITYSVERKOSTO	LJKH	3-TIEVENTTILI, ESBE DN25			
TE-2.41	LÄMPÖTILA-ANTURI	LÄMMITYSVERKOSTO	PUTKESSA	PUTKESSA, ASETUSARVO +57° ... +59°C			
IVLP-01	ILMA-VESILÄMPÖPUMPPU	LÄMMITYSVERKOSTO	ULKONA	MH-HP EW25, ILMA +7/+6°C VESI +35/+35°C LÄMPÖTEHO 10,5...25,6kW			
IVLP-02	ILMA-VESILÄMPÖPUMPPU	LÄMMITYSVERKOSTO	ULKONA	CTC EcoAir 620M, 400V 6,5kW 16,9A ILMA +7/-7°C VESI +35°C LÄMPÖTEHO 13,99kW			
IVLP-03	ILMA-VESILÄMPÖPUMPPU	LÄMMINKÄYTTÖVERK.	ULKONA	CTC420, 400V 11.8A LÄMM.TEHO +7/+2/-7°C 17,6/13,9/11,5kW			
VA-01	LÄMMÖNVARAAJA	LÄMM.SÄ-VERKOSTO	LJKH	1,0m³			
VA-02	LÄMMÖNVARAAJA	AURINKOKER.LV-ESL	LJKH	10,0m³			
VL-01	KÄYTTÖVEDENLÄMMITIN	LÄMMINKÄYTTÖVERK.	LJKH	NIBE ES 24-500, 400V 6,0kW			
TE-01	LÄMPÖTILA-ANTURI	KÄY.LÄMMITYS ONJAKS	KÄYTÖSLÄMM	ASETUSARVO +58°C			
STC-1000/4	LÄMPÖTILASÄÄDIN	KÄY.LÄMMITYS ONJAKS	LJKH	ASETUSARVO +58°C			
AILK01	AURINKO-ILMALÄMPÖKERÄIN	LUOSVERKOSTO	VESIKATOLLA	FINNSTAINLESS STELLATOR 5, 5,0m³ PF 1400m³/h 465Pa 230V 17DW			
AILK02	AURINKO-ILMALÄMPÖKERÄIN	LUOSVERKOSTO	VESIKATOLLA	FINNSTAINLESS STELLATOR 5, 5,0m³ PF 1400m³/h 465Pa 230V 17DW			
AKLS01	LIUOSLÄMMÖNSIIRRIN	LUOSVERKOSTO	LJKH				
LP01	LÄMPÖPUMPPU	LUOSVERKOSTO/LV-ESL	LJKH	CTC ECOPART 408, KMA08EP 400V 6,5A, 8,19kW			
LS01	LV-LÄMMITYSSIIRRIN	LV-ESLÄMMITYS	LJKH				
LS02	LV-LÄMMITYSSIIRRIN	LV-ESLÄMMITYS	LJKH				
KA01	LÄMMITYSKATTILA	LÄMMITYSVERKOSTO	LJKH	ETNA			
OP	OLJYPOLTIN	LÄMMIKATTILA	BENTONE B30				
KsK01	LÄMPÖPUHALLIN	LUOSPIIR/TULIMPÖ	LJKH	REVENTON HC20-3S, 230V 120...190W 0,54...0,84A, 1350...3200m³/h			
PA01	KALVOPAISUNTA-ASTIA	LUOSVERKOSTO	LJKH	REFLEX 80S 10bar R1"			
PA02	KALVOPAISUNTA-ASTIA	LJ-VERKOSTO	LJKH	REFLEX 50NG 6bar, R3/4"			
PU1.1	LIUOSPUMPPU	LUOSVERKOSTO	LJKH	WILO, , POLYETEENIGLYKOLI 30%			
PU1.2	LIUOSPUMPPU	LUOSVERKOSTO	LJKH	TOPS FLO TL-C01/H/PWM-C24-190B, 24VDC, 19/min 8mvp POLYETEENIGLYKOLI 30%			
PU1.3	LIUOSPUMPPU	LUOSVERKOSTO	LJKH	TOPS FLO TL-C01/H/PWM-C24-190B, 24VDC, 19/min 8mvp, POLYETEENIGLYKOLI 30%			
PU1.4	KIERTOVESIPUMPPU	LUOSVERKOSTO	LJKH	TOPS FLO TL-C01/H/PWM-C24-190B, 24VDC, 19/min 8mvp			
PU1.5	KIERTOVESIPUMPPU	LUOSVERKOSTO	LJKH	TOPS FLO TL-C01/H/PWM-C24-190B, 24VDC, 19/min 8mvp			
PU1.6	KIERTOVESIPUMPPU	LV-ESLÄMMITYSVERK.	LJKH	TOPS FLO TL-C01/H/PWM-C24-190B, 24VDC, 19/min 8mvp			
PU1.7	KIERTOVESIPUMPPU	LV-ESLÄMMITYSVERK.	LJKH	TOPS FLO TL-C01/H/PWM-C24-190B, 24VDC, 19/min 8mvp			
PU1.8	KIERTOVESIPUMPPU	LV-ESLÄMMITYSVERK.	LJKH	KIERTOVESIPUMPPU WILO YONOS PARA GT 25/6-RKA M 230V 3...45W 0,03...0,444 TAMU, 6,20...0,92l/s 63.			
PU2.1	KIERTOVESIPUMPPU	LÄMMITYSVERKOSTO	LJKH	PÄÄPUMPPU GRUNDFOS MAGNA 32-100, 230V 9...180W 1,47A			
PU2.2	KIERTOVESIPUMPPU	LÄMMITYSVERKOSTO	LJKH	GRUNDFOS UPS 26-60, 230V			
PU2.3	KIERTOVESIPUMPPU	LÄMMITYSVERKOSTO	LJKH	GRUNDFOS UPS 25-60, 230V			
PU2.4	KIERTOVESIPUMPPU	LÄMMITYSVERKOSTO	LJKH	GRUNDFOS MAGNA 25-100, 230V 9...164W 1,33A			
PU2.5	KIERTOVESIPUMPPU	LÄMMITYSVERKOSTO	LJKH	GRUNDFOS UPMGEO 25-85 5...89W 0,71A.			
PU3.1	LVK-PUMPPU	LÄMMINKÄYTTÖVERK.	LJKH	GRUNDFOS ALPHA 2 25-60N, 230V 3...34W 0,04...0,32A			
TI	LÄMPÖMITTARI	VERKOSTON LÄMPÖTILA		PUTKEEN, ALUE 0...+120 °C			
PI	PAINEMITTARI	VERKOSTON PAINE		PAINEMITTARI DN15, 0...10bar			
VV-01	VAROVENTTILI	LUOSVERKOSTO		DN15, AVP 3,0bar			
VV-02.1	VAROVENTTILI	LÄMMITYSVERKOSTO		DN20, AVP 1,5bar			
VV-02.2	VAROVENTTILI	LÄMMITYSVERKOSTO		DN20, AVP 1,5bar			

PIIRUSTUS NRO SIROLA	MITTAKAVA 4016	TIRITYS NRO	SUUNNITTELUN VAIHEESSA VAIHE SUORITETTAVA OSATYÖ
SUUNNITTELUTEHTÄVÄ			PIIRUSTUKSEN NIMI LÄMMITYSJÄRJESTELMÄ
RAKENNUSKOHDE JAK. JA OSOITE AS. OY HAUKIRÄTTÄRI RÄTTÄRINTIE 16 – 18 46910 ANJALA			PIIRUSTUKSEN NIMI LÄMPÖJOHTOLAITTEET LAITE-/SÄÄTÖKAAVIO
LVI-SUUNNITTELU Esmitek Oy Kauppatorni 7 40100 Jyväskylä puh. 014-336 11 www.esmitek.fi	PÄIV. 18.10.2021	MITTAKAVA —	SUUNNITTELUN YTM. NUMERO JA PIIRUSTUKSEN NUMERO LVI 21034 L-1
			C:\...\LVI 2017_\21034_E_As. Oy Haukirätari\21034_LÄMMITYSJÄRJESTELMÄ.dwg