Nykytila

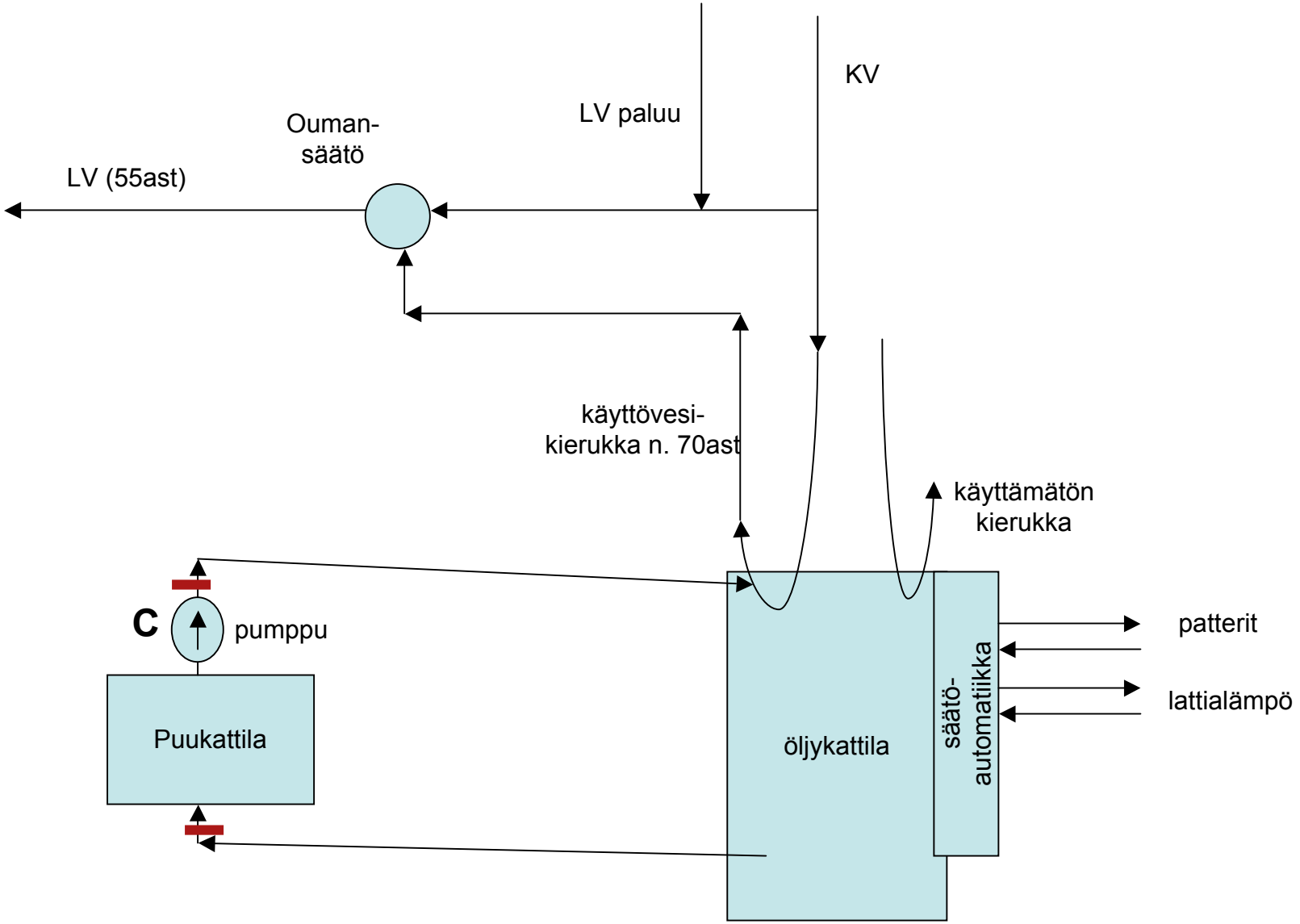
KV
LV paluu
Ouman-
säätö
LV (55ast)
käyttövesi-
kierukka n. 70ast
käyttämätön
kierukka
C
pumppu
Puukattila
öljykattila
säätö-
automatiikka
patterit
lattialämpö

Suunnitelma 1: VILP + läpivirtauslämmitin

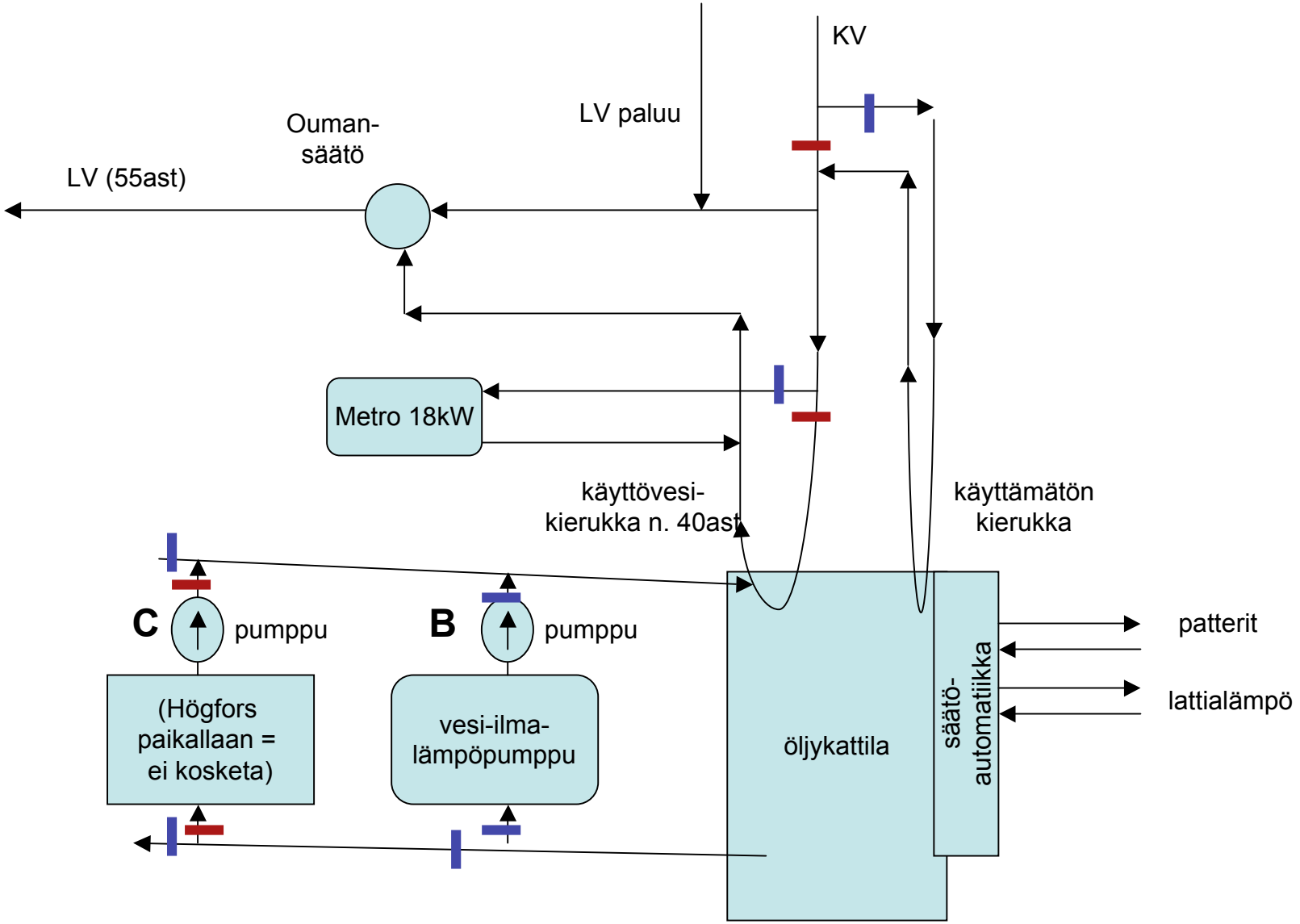

Suunnitelma 2: VILP + läpivirtauslämmitin

