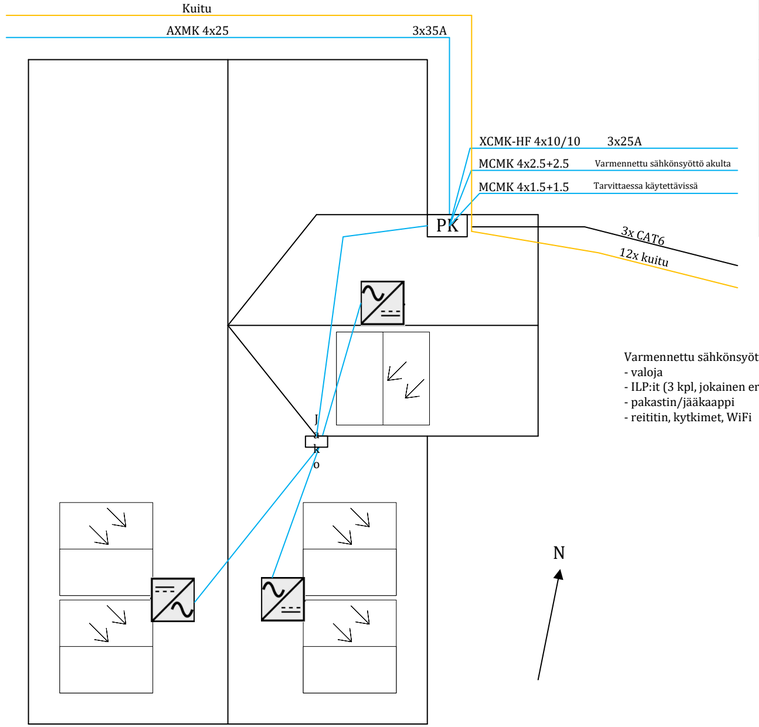

Varmennettu sähkönsyöttö
- valoja
- ILP:it (3 kpl, jokainen eri vaiheeseen?)
- pakastin/jääkaappi
- reititin, kytkimet, WiFi

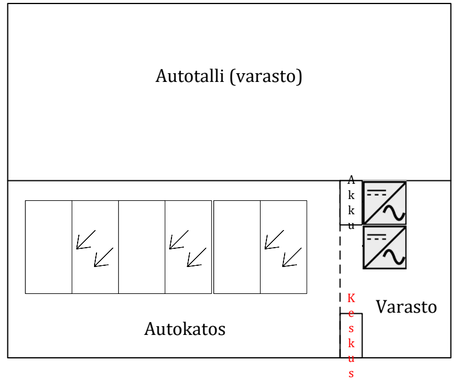
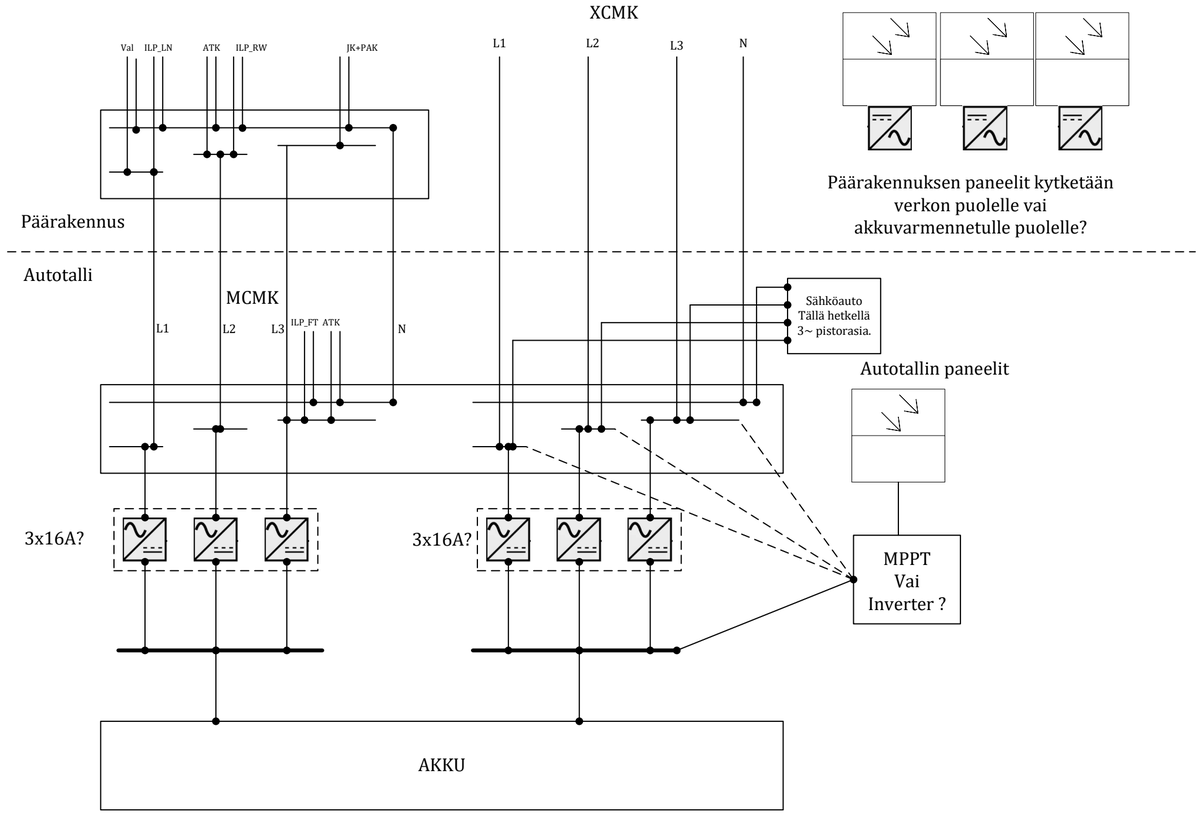
Akulla peruskuorma 24/7
+
Kiuas
LVV
sähköauto